[1] PLAN D'ENCOMBREMENT

BKG Devis n° : *01/0000/23*

Porte-battantes au ras du sol
Moteur haut en tête de gaine
avec parachute

[1] Seulement pour planification. Pour commande utilisez les dessins mentionnés ci-dessous

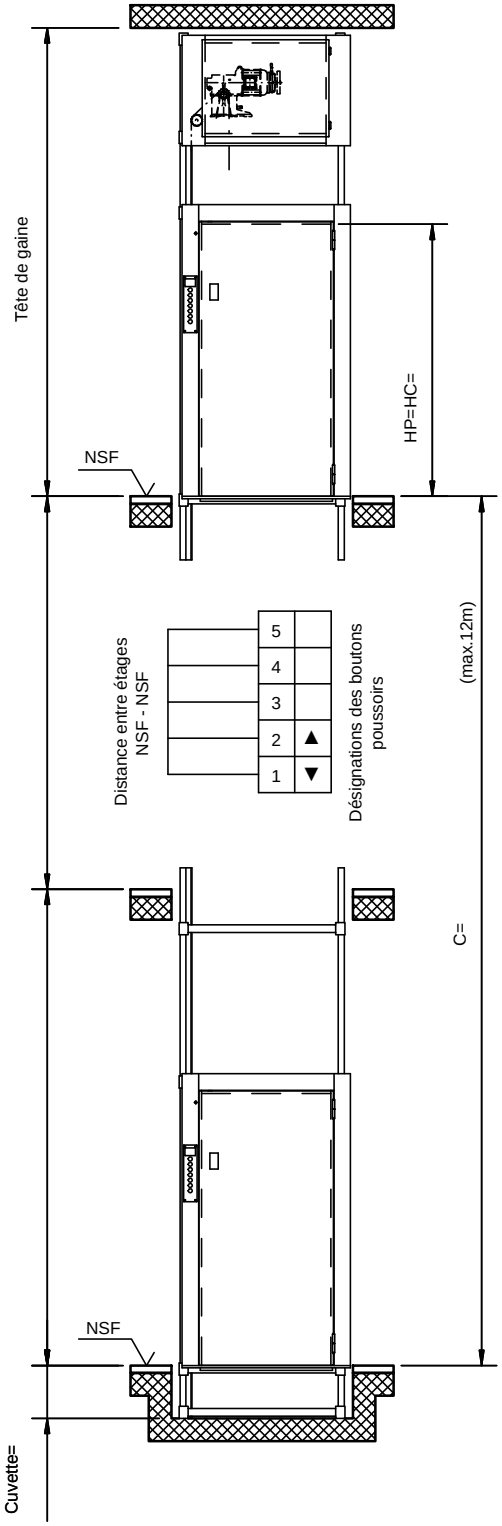

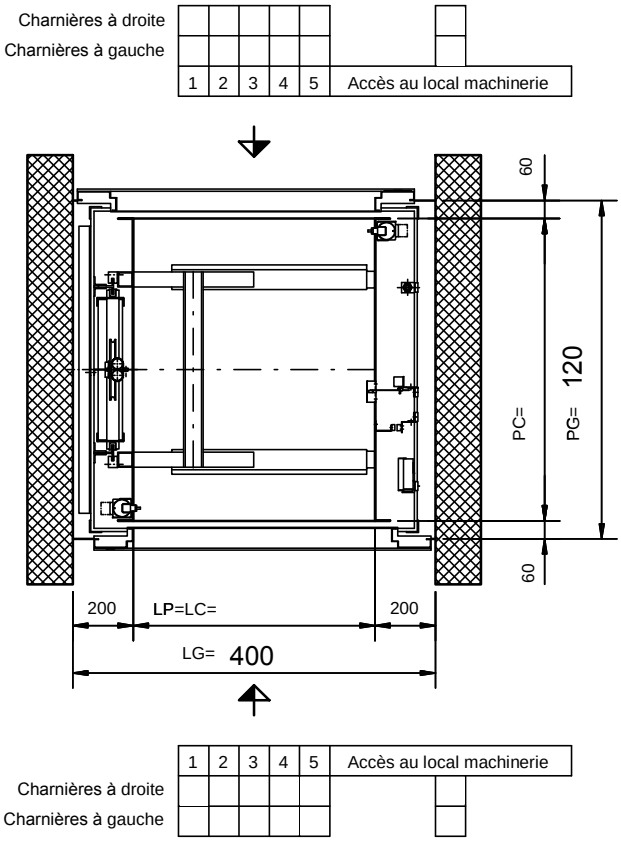

Capacité 300 Kg

La gaine doit être rectangulaire et perpendiculaire. Les tolérances max. de l'axe verticale +20 mm. Toutes les dimensions sont des cotes minimales.

Sous réserve de changements, cotes en mm.

Q kg	v m/s	BKG type	Dessin No.		Dimensions de la cabine LC= min. max.	PC= min. max.	Dim. échelon.	HC= min. max.	Dim. échelon.		Hauteur du dernier niveau	Profondeur de cuvette min.
300	0,15	300.15/43F	5-64310-0003		600 1000	800 1000		1300 2000			HP+1350	170